Piccolameccanica

Cuscinetti a sfere rivestiti a carrucola con parapolveri

serie HZ1

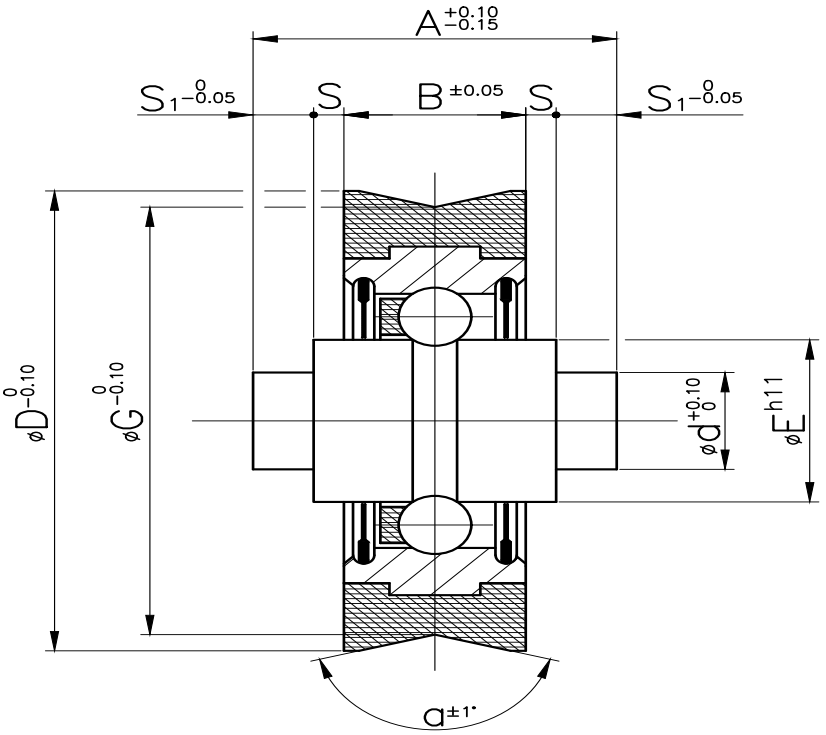

	Articolo	D	G	d	E	A	B	S1	S	α	sfere	portata N
1	HZ20-6NBVE	20,3	19	4	9	14,6	6	3,4	0,9	150°	7/64”	200
2	HZ24-8DMOM	24	23	6	10	13,6	8	2,8	1	170°	1/8”	400

quote in mm

CARATTERISTICHE TECNICHE

Inserto metallico anello esterno ed anello interno: acciaio UNI 4838 CF9SMnPb36 carbonitrurato durezza 55-58 HRc

Sfere: acciaio C75 bonificato dur. 62-64 HRc

Materiale termoplastico di rivestimento: PA 6 con 30 % fibra vetro

Gabbia divisione sfere a scatto: PA 66 naturale o POM

Finitura piste di scorrimento sfere: rullata

Schermi di protezione in plastica: POM nero

A richiesta, e per quantitativi da definire, si eseguono cuscinetti con misure a disegno cliente